TP35/45 oxhoo

Imprimante ticket thermique

Manuel de l'utilisateur

Les informations contenues dans ce manuel sont sujettes à modification sans préavis.

Avertissement - E.U.A.

Cet équipement a été testé et est conforme aux normes classe A des appareils électroniques, conformément à la Partie 15 des règlements de la FCC. Ces limites sont conçues pour fournir une protection raisonnable contre les interférences nuisibles lorsque l'équipement est utilisé dans un environnement commercial. Cet équipement génère, utilise et peut émettre des fréquences radio et, s'il n'est pas installé et utilisé conformément au manuel d'instructions, peut provoquer des interférences nuisibles aux communications radio. Dans ce cas, l'utilisation de cet équipement dans une zone résidentielle est susceptible de provoquer des interférences nuisibles pour les communications radio. L'utilisateur sera alors tenu de corriger ces interférences à ses propres frais.

Notice - Canada

Cet appareil est conforme aux normes classe A d'interférence radio tel que spécifié par le ministre canadien des communications dans les règlements d'interférence radio.

Avertissement

Ceci est un produit de classe A. Dans un environnement domestique il est susceptible de provoquer des interférences nuisibles pour les communications radio. L'utilisateur sera alors tenu de corriger ces interférences à ses propres frais.

Conformité FCC

(WLAN et BLUETOOTH)

Cet appareil satisfait aux dispositions de la partie 15 des règles FCC. Son utilisation est soumise aux deux conditions suivantes: (1) Cet appareil ne doit pas provoquer d'interférences nuisibles. (2) Cet appareil doit accepter toute interférence reçue, y compris des interférences susceptibles d'entraîner un fonctionnement indésirable.

Information à l'attention de l'utilisateur

L'équipement a été testé et s'est révélé satisfaisant aux limites prévues pour un appareil électronique de classe B, conformément aux dispositions de la partie 15 des règles FCC. Ces limites sont conçues pour fournir une protection correcte contre les interférences nuisibles dans une installation domestique.

Cet équipement génère, utilise et peut émettre une énergie à radiofréquences et quand il n'est pas installé et utilisé conformément aux instructions, il peut provoquer des interférences nuisibles pour les radiocommunications.

Néanmoins, il n'est pas garanti que des interférences ne surviennent pas dans une installation particulière. Si cet équipement provoque des interférences nuisibles pour la réception radiophonique ou télévisée, lesquelles peuvent être déterminées par l'allumage et l'extinction de l'équipement, il est vivement conseillé à l'utilisateur de tenter de corriger ces interférences en prenant une ou plusieurs des mesures suivantes:

- Réorienter ou repositionner l'antenne réceptrice.
- Augmenter la distance entre l'équipement et le récepteur.
- Brancher l'équipement sur une prise d'alimentation d'un circuit autre que celui sur lequel est branché le récepteur.
- Faire appel à l'aide du distributeur ou d'un technicien radio/TV expérimenté.

[NOTE IMPORTANTE]

Pour se conformer aux exigences d'exposition RF de la FCC, l'appareil et son antenne doivent être installés de façon à garantir une distance minimale de séparation de 20 cm ou plus de tout corps humain.

Attention

Certains semi-conducteurs peuvent facilement être endommagés par l'électricité statique. Veuillez éteindre l'appareil avant tout branchement. Si l'appareil est endommagé par de l'électricité statique, veuillez l'éteindre et contacter votre revendeur.

INTRODUCTION

L'imprimante ticket TP35/45 a été conçue pour être utilisée avec des systems de type ECR, TPV, équipements bancaires, périphériques informatiques, etc.

Les principales caractéristiques sont les suivantes:

1. Impression haute vitesse : 220mm/s(TP45), 180mm/s(TP35),
   52 lignes par seconde (police 12X24, 220m/s)
2. Impression thermique silencieuse.
3. Plusieurs interfaces possibles : USB par défaut
   TP35: USB+RS-232(Série) / USB+IEEE1284 / USB+WLAN / USB+Ethernet+RS-232(Série)
   TP45: USB Seul / USB+RS-232(Série) / USB+IEEE1284 / USB+Ethernet / USB+WLAN / USB+Bluetooth / USB+Ethernet+RS-232(Série)
4. Jam free (Implementation of automatic return of Cutter Jam)
5. Les caractères peuvent être agrandis plus de 64X.
6. La mémoire tampon permet à l'imprimante de recevoir des données même pendant l'impression.
7. L'impression de codes à barres est possible en utilisant une commande codes à barres.
8. Différentes densités d'impression peuvent être sélectionnées via les deep switchs.
9. Commande possible de périphériques extérieurs tels que tiroirs caisse.
10. Impression de codes à barres 2D (PDF-417) et impressions en deux couleurs.

Veuillez lire le présent mode d'emploi avant utilisation de votre TP35/45.

NOTE:
La prise électrique doit se situer près de l'appareil et être facilement accessible.

LEGISLATION ET SYMBOLE WEEE

Directive 2002/96/CE sur la collecte, le traitement et le recyclage des équipements électriques et électroniques.

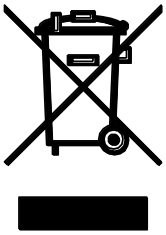

Le symbole présent sur l'appareil ou sur la documentation qui l'accompagne indique que cet appareil ne peut en aucun cas être traité comme déchet ménager, et qu'il doit, par conséquent, être remis à un centre de collecte chargé du recyclage des équipements électriques et électroniques. Pour la mise au rebut, respectez les normes relatives à l'élimination des déchets en vigueur dans le pays d'utilisation. Pour obtenir de plus amples détails au sujet du traitement, de la récupération et du recyclage de cet appareil, veuillez vous adresser au bureau compétent de votre commune, à la société locale de collecte des déchets ménagers ou directement à votre revendeur.
Les professionnels doivent se rapprocher de leur distributeur et vérifier les termes de leur contrat.
Ce produit ne doit pas être mélangé avec d'autres déchets.

Classification des imprimantes:

1.TP35

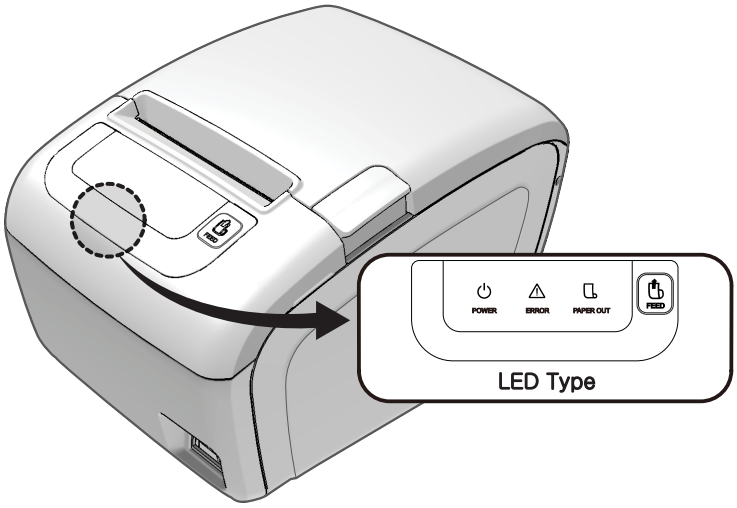

2.TP45

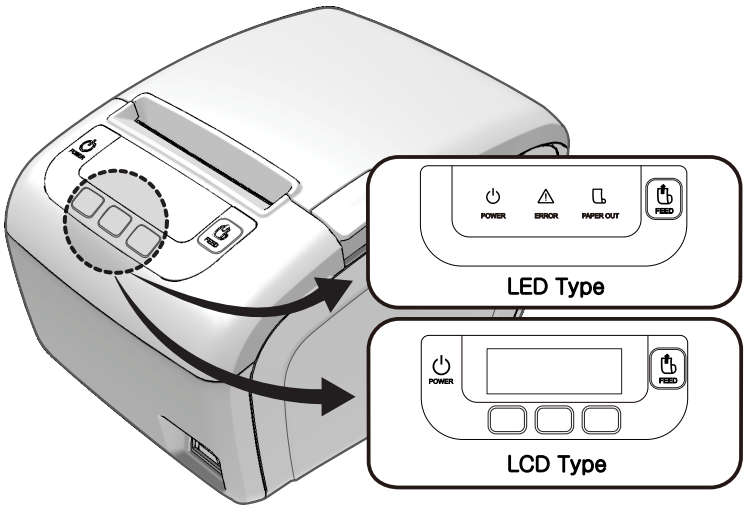

Note: la version à affichage LCD n’est pas disponible pour l’instant.

Table of Contents

CHAPITRE 1. INSTALLATION DE L'IMPRIMANTE..... 2

1-1. DEBALLAGE 2
1-2. BRANCHEMENT DES CABLES 2
1-3. CONNEXION A L'ORDINATEUR 3
1-4. BRANCHEMENT DU TIROIR-CAISSE 3
1-5. BRANCHEMENT DE L'ALIMENTATION.....4
1-6. INSERTION OU REMPLACEMENT DU ROULEAU DE PAPIER 5
1-6-1. Installation de la cale papier 5
1-6-2. Installation murale 6
1-6-3. Installation du rouleau de papier 8
1-7. AJUSTEMENTS ET REGLAGES. 9
1-7-1. Interface Série (RS-232C) 10
1-7-2. Interface Parallèle (IEEE1284) 11
1-8. UTILISATION DE L'IMPRIMANTE.....12
1-8-1. Panneau de contrôle (LED) 12
1-8-2. Bouton Feed 12
1-8-3. Voyants lumineux : LED (Color).....12

CHAPITRE 2. ANNEXE 13

2-1.REGLAGE DU CAPTEUR DE FIN DE PAPIER 13
2-2.NETTOYAGE DE LA TETE D'IMPRESSION 14
2-3.ERREURS ET RÉSOLUTIONS 15
2-4. SPÉCIFICATIONS 17
2-4-1. Spécifications générales.....17
2-4-2. Papier.....17

Chapitre 1. Installation de l'imprimante

1-1. Déballage

Dans l'emballage de l'imprimante, vous devriez trouver les éléments suivants. Si un élément est manquant ou endommagé, veuillez contacter votre revendeur.

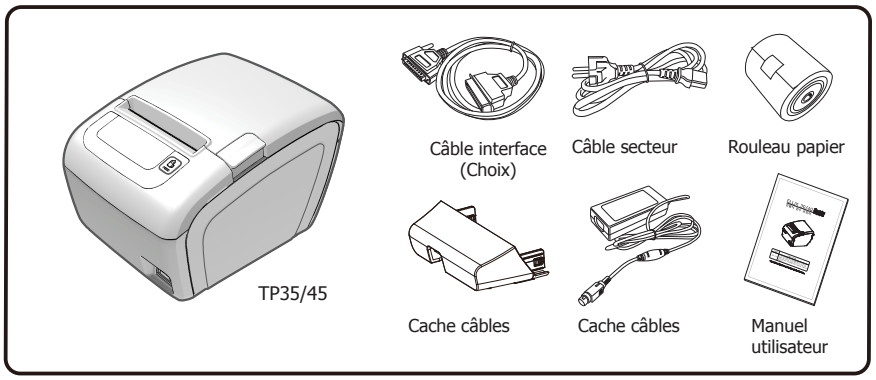

1-2. Branchement des câbles

Vous pouvez connecter jusqu'à 3 câbles à l'imprimante. Ils sont tous branchés sur le panneau de connections à l'arrière de l'imprimante, comme indiqué ci-dessous:

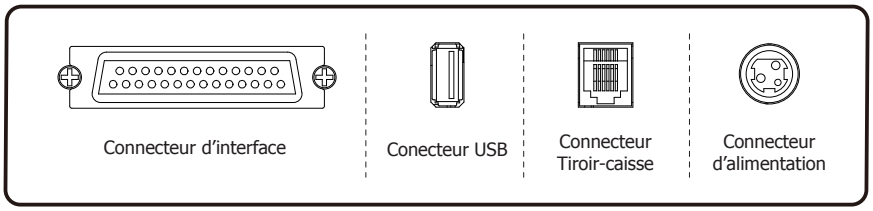

NOTE:
L'imprimante ainsi que l'appareil sur laquelle vous la branchez doivent tous deux être éteints avant le branchement.

1-3. Connexion à l'ordinateur

Vous devez vous munir du câble d'interface adapté.

1. Branchez le câble à l'imprimante.
2. Si présentes, serrez les vis situées de part et d'autre du connecteur.
3. Branchez l'autre coté à l'ordinateur.

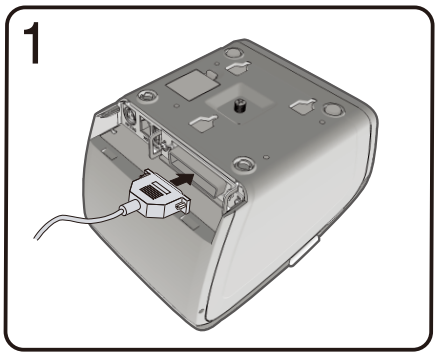

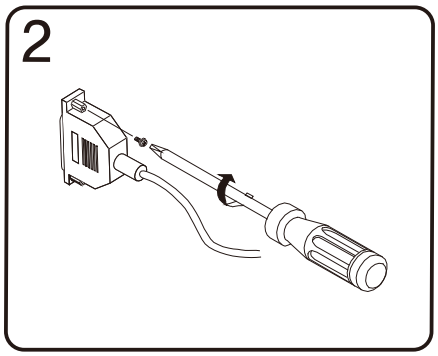

1-4. Branchement du tiroir-caisse

ATTENTION:
Utilisez un tiroir-caisse conforme aux spécifications de l'imprimante. L'utilisation d'un tiroir inadapté peut endommager celui-ci tout comme l'imprimante

ATTENTION:
Ne branchez pas de ligne téléphonique sur le connecteur tiroir-caisse : l'imprimante et la ligne téléphonique peuvent être endommagées.

Pour utiliser le tiroir-caisse, vous pouvez le brancher au connecteur situé à l'arrière de l'imprimante.

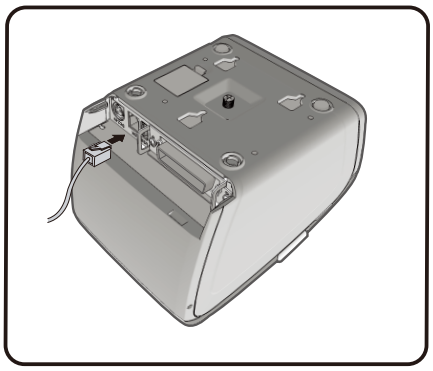

1-5. Branchement de l'alimentation

Utilisez l'alimentation fournie avec votre imprimante.

ATTENTION:
L'utilisation d'une alimentation inadaptée peut provoquer des court-circuits ainsi que des débuts d'incendie.

ATTENTION:
Lors de la manipulation de l'alimentation, assurez-vous que celle-ci n'est pas reliée à une prise électrique.

Si la tension de votre alimentation et celle de votre prise électrique ne concordent pas, contactez votre revendeur. Ne branchez pas le câble d'alimentation au risque d'endommager le bloc d'alimentation ou l'imprimante elle-même.

1. Assurez-vous que l'imprimante est éteinte.
2. Si nécessaire, branchez le câble d'interface sur le connecteur d'interface de l'imprimante.
3. Branchez le bloc d'alimentation sur l'imprimante.
4. Si nécessaire, branchez le câble du tiroir-caisse sur le connecteur de tiroir-caisse de l'imprimante.

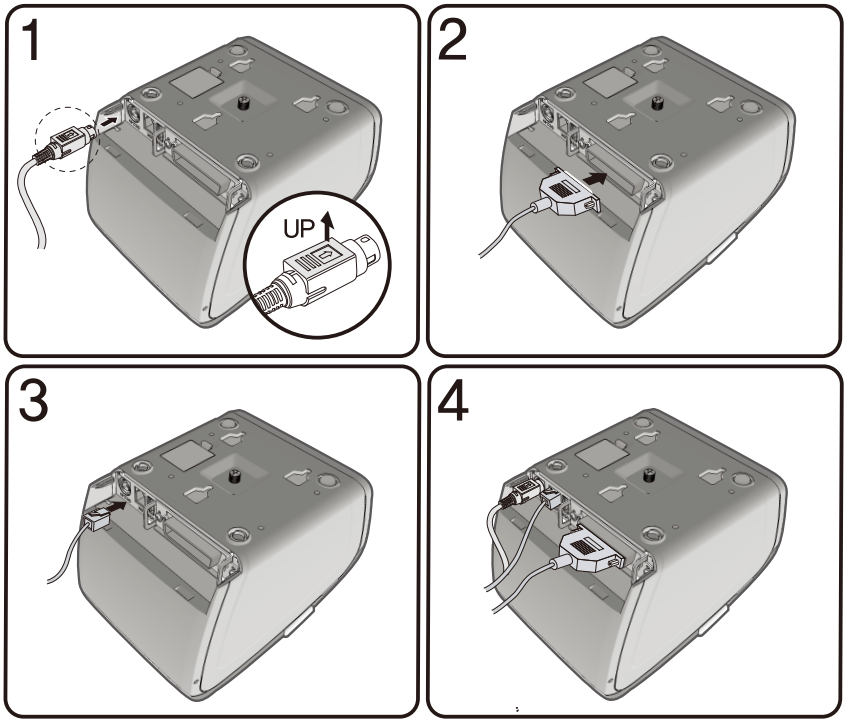

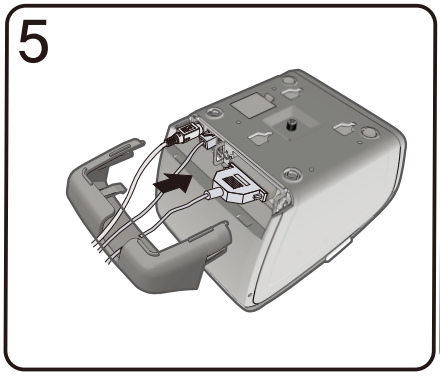

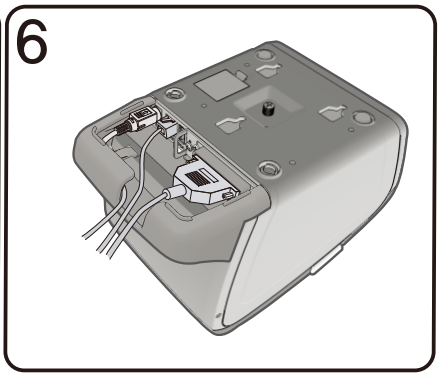

NOTE:
Pour débrancher le câble d'alimentation, assurez-vous que le câble secteur de celle-ci est bien débranché de votre prise murale. Saisissez alors le connecteur au niveau de la flèche et tirez celui-ci vers l'extérieur.

1-6. Insertion ou remplacement du rouleau de papier

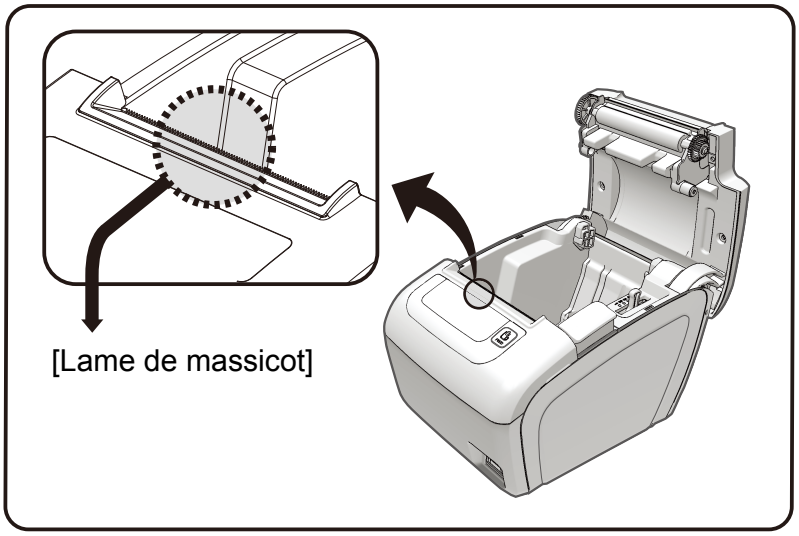

ATTENTION:
Lorsque le capot de l'imprimante est relevé, la lame de massicot est apparente. Faites attention lors des manipulations afin d'éviter toute blessure.

1-6-1. Installation de la cale papier

NOTE:
La cale papier est une option et n'est pas fournie en standard avec l'imprimante.

Il est possible d'installer une cale afin d'imprimer sur du papier de 58mm le large.

1. Appuyez sur le bouton d'ouverture et relevez le capot.
2. Installez la cale comme indiqué ci-dessous.
3. Poussez la cale jusqu'à ce qu'elle se bloque.

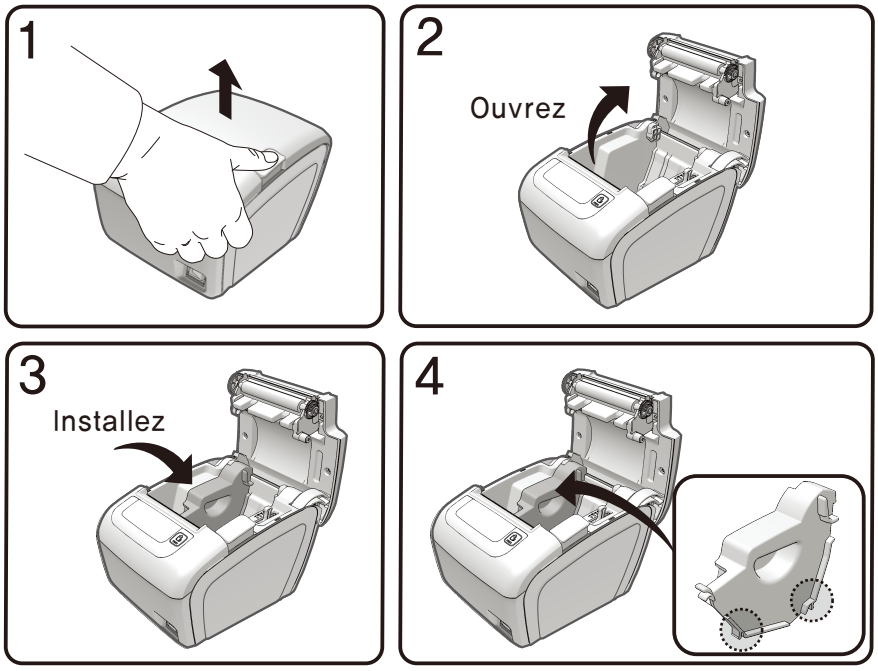

1-6-2. Installation murale

NOTE:
La platine murale est une option et n'est pas fournie en standard avec l'imprimante.

1. Percez le mur afin d'y faire trois trous d'un diamètre de 6.5mm et d'une profondeur de 35mm et insérez-y les chevilles ⓐ (utilisez le gabarit fourni).
2. Vissez les vis ⓑ dans les chevilles pour fixer la platine au mur tel que montré.
3. Accrochez l'imprimante à la platine et faite-la glisser vers le bas.

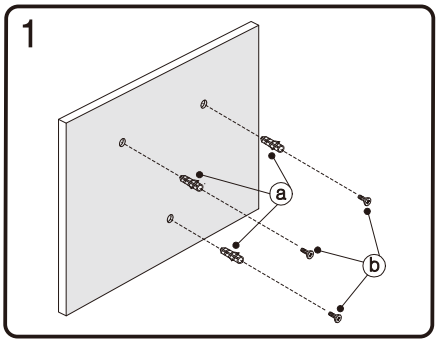

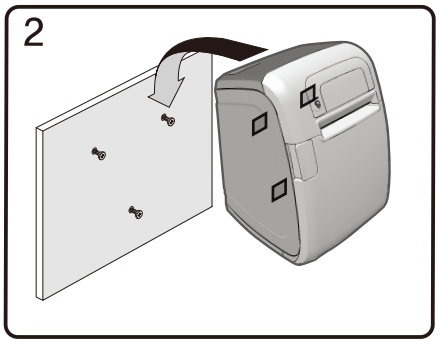

✂ ----------

Coupez ici pour utilizer le gabarit

#. Gabarit de perçage pour la platine murale.

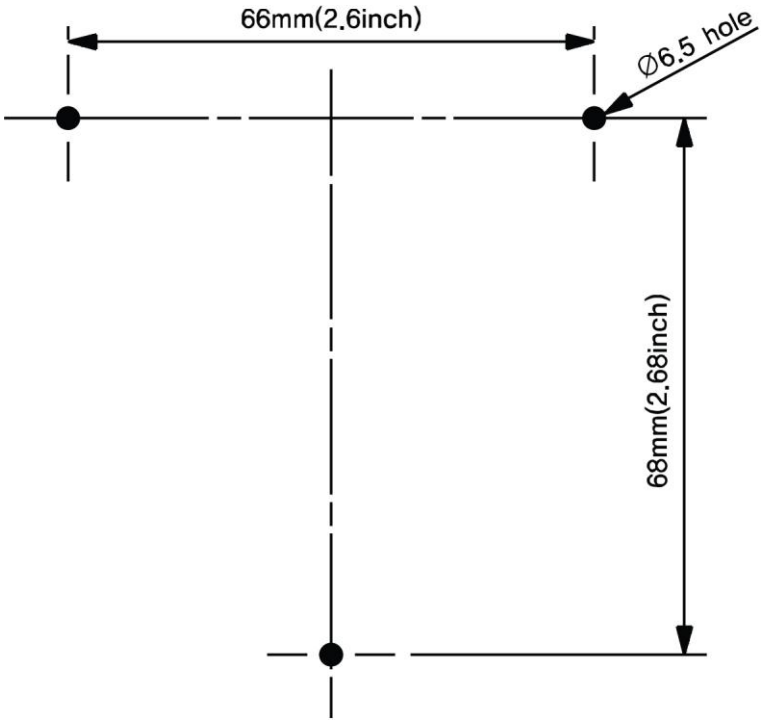

MEMO

1-6-3. Installation du rouleau de papier

NOTE:
Assurez-vous d'utiliser du papier répondant aux spécifications de l'imprimante.

1. Ouvrez le capot en appuyant sur le bouton d'ouverture.

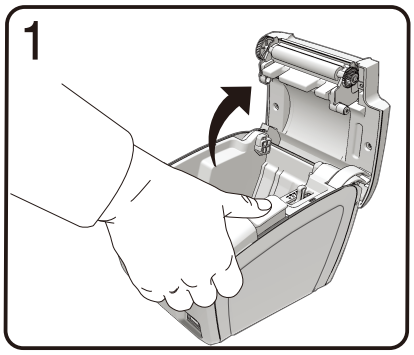

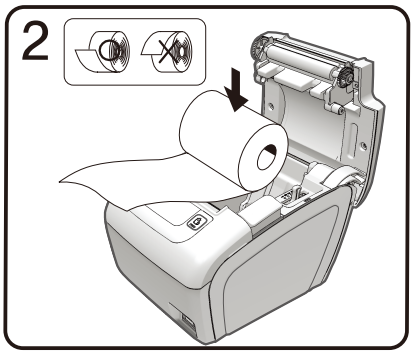

NOTE:
Afin d'éviter tout dommage, n'ouvrez pas le capot durant l'impression.

2. Retirez le noyau du rouleau de papier usage.
3. Insérez le nouveau rouleau comme indiqué ci-dessous.
4. Tirez un peu de papier à l'extérieur, fermez le capot puis déchirez le papier comme indiqué ci-dessous.

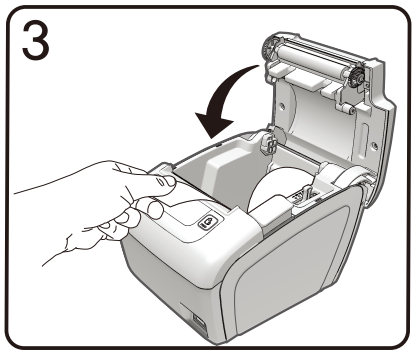

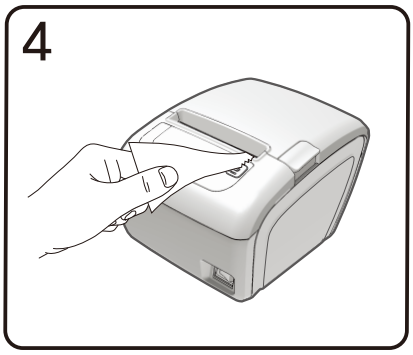

1-7. Ajustements et réglages.

La TP35/45 est réglée en usine afin de répondre à la plupart des besoins. Toutefois, il est possible de procéder à différents réglages afin de répondre aux besoins spécifiques que pourraient avoir certains utilisateurs.

La TP35/45 a des switchs DIP qui vous permettront de modifier les paramètres de communication comme le contrôle de flux, la parité ou la densité d'impression.

La TP45 a un capteur de fin de papier. Celui-ci peut vous avertir de la fin imminente du rouleau de papier. Si vous trouvez qu'il ne reste pas assez de papier lors de l'avertissement, celui-ci est réglable.

Regardez la page suivante pour les réglages de ces switchs

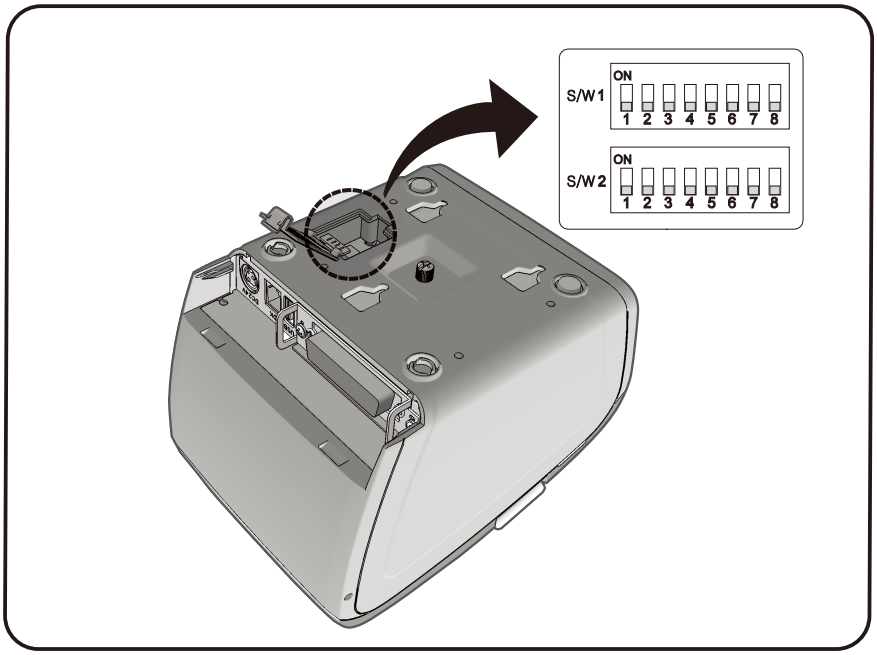

NOTE:
Tout changement de réglage des switchs doit être effectué alors que l'imprimante est éteinte. Tout changement effectué imprimante allumée n'aura effet que lorsque celle-ci sera éteinte puis rallumée.

1-7-1. Interface Série (RS-232C)

■ Switchs DSW1

S/W	FONCTION	ON	OFF	DEFAUT
1	Contrôle de flux	XON/XOFF	DSR/DTR	OFF
2	Bits de données	7Bit	8Bit	OFF
3	Parité	Oui	Non	OFF
4	Séléction de parité	EVEN	ODD	OFF
5	Vitesse de transmission	*Voir table suivante		OFF
6				
7				
8	Mode USB	VCOM	USB	OFF

● Bits par seconde

Vitesse de Transmission	SW - 5	SW - 6	SW - 7	Remarque
2400 baud	ON	ON	ON	–
4800 baud	ON	ON	OFF	–
9600 baud	ON	OFF	ON	–
14400 baud	ON	OFF	OFF	–
19200 baud	OFF	ON	ON	–
38400 baud	OFF	ON	OFF	–
57600 baud	OFF	OFF	ON	–
115200 baud	OFF	OFF	OFF	–

■ Switchs DSW2

S/W	FONCTION	ON	OFF	DEFAUT
1	Séléction mode	STAR	EPSON	OFF
2	* Sonnerie de cuisine	Activée	Désativée	OFF
3	Cutter automatique	Désactivé	Activé	OFF
4	Auto-Test	Hex Dump	Self-Test Mode	OFF
5	Densité d'impression	* Voir table suivante		OFF
6				OFF
7	Mode de chargement	Clé USB	Interface	OFF
8	Réglage cutter automatique	Activé	Désactivé	OFF

*La sonnerie cuisine est une option.

● Dnsieté d'impression

Densité d'impression	SW-5	SW-6	Remarque
1 (Clair)	ON	ON	-
2	OFF	OFF	Défaut
3	ON	OFF	-
4 (Foncé)	OFF	ON	-

1-7-2. Interface Parallèle (IEEE1284)

■ Switchs DSW1

S/W	FONCTION	ON	OFF	DEFAUT
1	Contrôle Occupé	Long	Court	Court
2	Réservé	-	-	-
3	Réservé	-	-	-
4	Réservé	-	-	-
5	Réservé	-	-	-
6	Réservé	-	-	-
7	Réservé	-	-	-
8	Mode USB	VCOM	USB	OFF

* Si vous installez l'interface WLAN(Wi-Fi), la fonction S/W1 sera changer.
  WLAN(Wi-Fi) : ON-Désactivé / OFF-Activé (Défaut)

■ Switchs DSW2

S/W	FONCTION	ON	OFF	DEFAUT
1	Séléction mode	STAR	EPSON	OFF
2	* Sonnerie de cuisine	Activée	Désactivée	OFF
3	Cutter automatique	Désactivé	Activé	OFF
4	Auto-Test	Hex Dump	Self-Test Mode	OFF
5	Densité d'impression	* Voir table suivante		OFF
6				OFF
7	Mode de chargement	Clé USB	Interface	OFF
8	Réglage cutter automatique	Activé	Désactivé	OFF

* La sonnerie cuisine est une option.

● Densité d'impression

Densité d'impression	SW-5	SW-6	Remarque
1 (Clair)	ON	ON	-
2	OFF	OFF	Défaut
3	ON	OFF	-
4 (Foncé)	OFF	ON	-

1-8. Utilisation de l'imprimante

Vous pouvez contrôler les fonctions basiques d'avance papier sur le panneau de contrôle.
Les voyants lumineux vous indiqueront le statut de l'imprimante

1-8-1. Panneau de contrôle (LED)

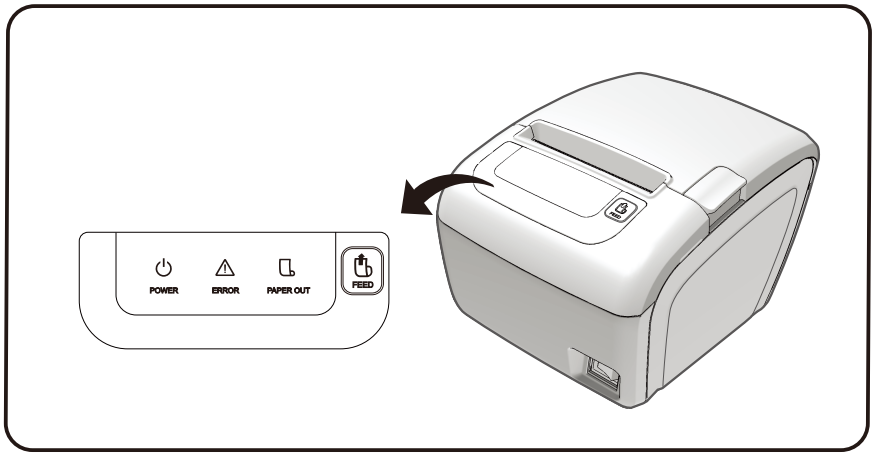

1-8-2. Bouton Feed

Appuyez une fois sur le bouton FEED pour faire advancer le papier d'une ligne. Si vous maintenez ce bouton appuyé, l'avance du papier sera continue.
Ce bouton peut-être désactivé via la commande ESC c 5.

1-8-3. Voyants lumineux : LED (Color)

■ **POWER (BLEU)**
Le voyant POWER est allumé lorsque l'imprimante est sous tension..

■ **ERROR (ROUGE)**
Il indique que l'imprimante est en erreur. Veuillez vous reporter au chapitre 2-3 Erreurs et résolutions afin de savoir quoi faire dans cette situation.

■ **PAPER OUT (ROUGE)**
Il indique la fin imminente du papier. Si vous changez de rouleau de papier l'impression continuera. Quand la lumière clignote cela indique que le mode test est en attente.

■ SLEEP MODE
Après un certain temps d'inactivité, l'imprimante passe automatiquement en mode sommeil et le témoin POWER s'éteint.
Toutefois, l'imprilante revient en activité et le témoin POWER se rallume si vous appuyez sur le bouton Feed ou bien si l'imprimante reçoit des données d'impression.
Se référer au mode d'emploi d'TP-Tool pour régler ce paramètre.

Chapitre 2. ANNEXE

2-1. Réglage du capteur de fin de papier

Le capteur a 5 positions. Par défaut il est réglé sur la position #3.

1. Appuyez sur le bouton d'ouverture et ouvrez le capot.
2. Si vous trouvez qu'il reste trop de papier lorsque vous êtes averti, basculez le levier sur les positions #4 ou #5.
3. Passez sur les autres positions si vous trouvez qu'il n'en reste pas assez.

Le réglage du capteur de fin de papier est dépendant du diamètre du rouleau de papier ainsi que du diamètre de son noyau. Le capteur est réglé par défaut sur la position #3. C'est le réglage idéal pour le papier recommandé.

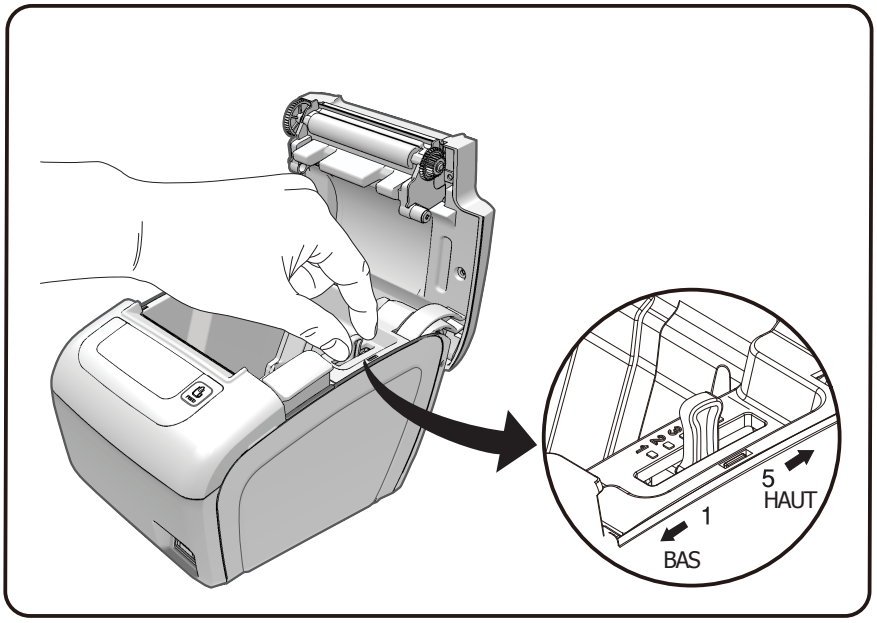

NOTE:
Le centre diamètre du rouleau de papier est dépendant du vendeur.

2-2. Nettoyage de la tête d'impression

Les résidus de papier dans les éléments chauffants peuvent altérer la qualité d'impression. Dans ce cas, nettoyez la tête d'impression de la manière suivante :

1) Eteignez l'imprimante.
2) Ouvrez le capot de l'imprimante.
3) Nettoyez les éléments chauffants en utilisant un coton tige imbibé d'un solvant à base d'alcool. (ethanol, methanol, IPA)

NOTE:
Ne touchez pas les éléments chauffants.

4) Insérez un nouveau rouleau de papier.

NOTE:
La tête d'impression est à une température très élevée après une impression. Eteignez l'imprimante et attendez que la tête d'impression refroidisse avant nettoyage.

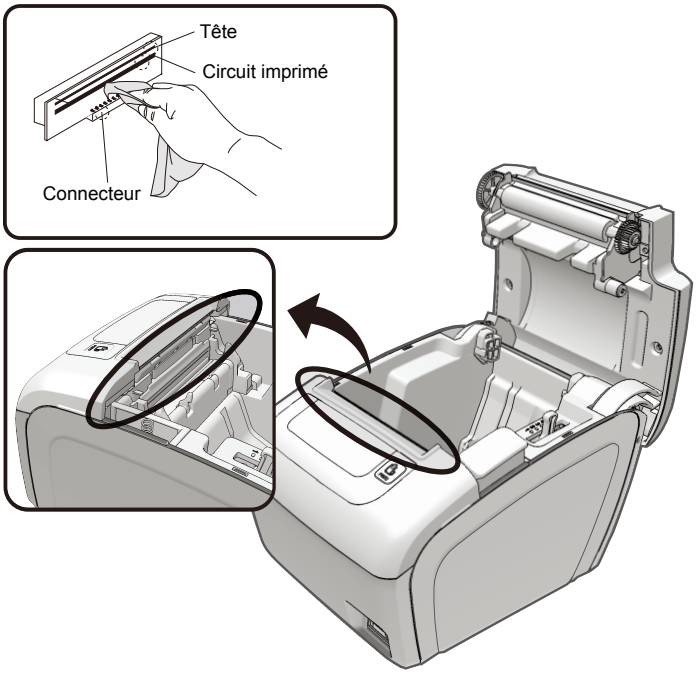

(*) Suivant le type de papier utilisé, les résidus de papier peuvent s'incruster dans le rouleau d'entrainement ainsi que dans le capteur de fin de papier. Pour les nettoyer, utilisez un coton humidifié avec de l'eau.

2-3. Erreurs et résolutions

L'imprimante sonne de momentanément ou de manière continue et le voyant ERROR clignote lorsque l'imprimante est en erreur.

Ces erreurs incluent:

■ **Bourrage** (Buzzer et voyant ERROR ⚠)

Si l'imprimante sonne de la manière suivante "Beep Beep ---, Beep Beep--- …", et que le voyant ERROR cligonte, l'imprimante est en bourrage papier.

↳ **Résolution**

1. Ouvrez et refermez le capot 2~3 fois.
2. Ouvrez le capot, retirez le rouleau de papier s'y trouvant et insérez-y un nouveau.
3. Eteignez puis rallumez l'imprimante, ou envoyez la commande DLE ENQ n pour remettre l'imprimante à zéro.

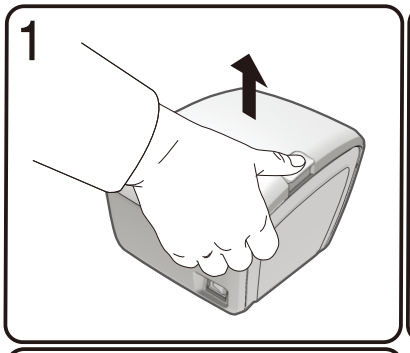

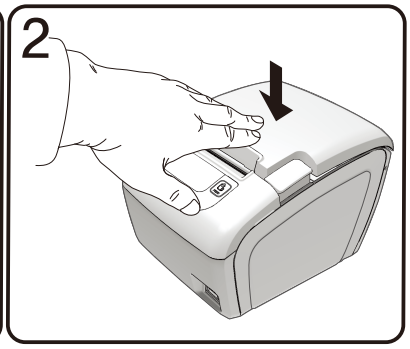

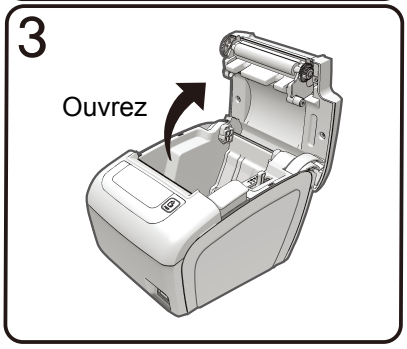

■ **Cutter Not Home** (Buzzer et voyant ERROR ⚠)

Si la lame de massicot ne rient pas à sa position d'origine l'imprimante passe en erreur "Cutter Not Home"..
L'imprimante sonne de la manière suivante (Beep beep beep----, Beep beep beep----, Beep beep beep…) et le voyant ERROR clignote.

↳ **Résolution**

Pour résoudre cette erreur, ouvrez et refermez le capot 2~3 fois.

■ **Plus de papier** (Buzzer et voyant NO PAPER)

La TP35/45 sonne de la manière suivante " Beep---,Beep---,…" et le voyant NO PAPER s'allume quand elle détecte une fin imminente de papier. Changez le rouleau de papier

■ Le panneau d'interface n'est pas connecté ⚠ (Buzzer ,voyants ERROR et NO PAPER)

Si les voyants ERROR et NO PAPER clignotent alors que le voyant de mise sous tension est éteint, l'imprante indique que le panneau d'interface n'est pas connecté. Contactez votre revendeur.

2-4. Spécifications

2-4-1. Spécifications générales

Méthode d'impression		Impression thermique
Densité de points		180dpi
Largeur d'impression		72mm
Largeur de papier		80mm
Charactères par ligne (Défaut)		42/21 (Font A) 56/28 (Font A)
Vitesse d'impression		52 lignes/sec (TP45) 43 lignes/sec (TP35) 220mm/sec (TP45) 180mm/sec (TP35)
Taille buffer de réception		Max 64Kbytes
NOTE: La vitesse d'impression peut être moindre suivant la vitesse de transfert de données ainsi que la combinaison du contrôle des commandes.		
Tension d'alimentation	Tension d'entrée	100 ~ 240V AC
	Fréquence	50 ~ 60 Hz
	Tension de sortie	+24V DC
Conditions environementales	Température	5 ~ 45℃ (en fonction) -10 ~ 50℃ (Stockage)
	Humidité	10 ~ 90% RH ; Sauf pour le papier
Durée de vie	Mécanisme d'impression (MCBF*)	70,000,000 lignes
	TPH	$1X10^8$pulse (A peu près 150Km)
	Cutter automatique	1,500,000 Coupes

2-4-2. Papier

Item	Description	Remarque
Type de papier	Hansol HPK-110	Couleur noir
	Mitsubishi PB670	Couleur rouge/noir
	Mitsubishi PB770	Couleur bleu/noir
Format de papier	Rouleau de papier	
Largeur de papier	80(+0,-1) , 3.14"(+0,-0.039")	
Diamètre du rouleau de papier	Max 83mm	
Spool Inside Dia	12mm(0.47")	
Spool Outside Dia	18mm(0.71")	

* Vous pouvez utilizer le papier suivant á la place du papier spécifié ci-dessus.
- TS50KS-E : Nippon Paper industries Co., Ltd.
- PD 160R : New Oji Paper Mfg, Co., Ltd.
- F380 : Kansaki Specialty Papers,Inc.(USA)

* Le papier Mitsubishi PB670 et Mitsubishi PB770 sont aux deux couleurs.

JK68-60031C